Рисунок 1: Огневой предохранитель ОП

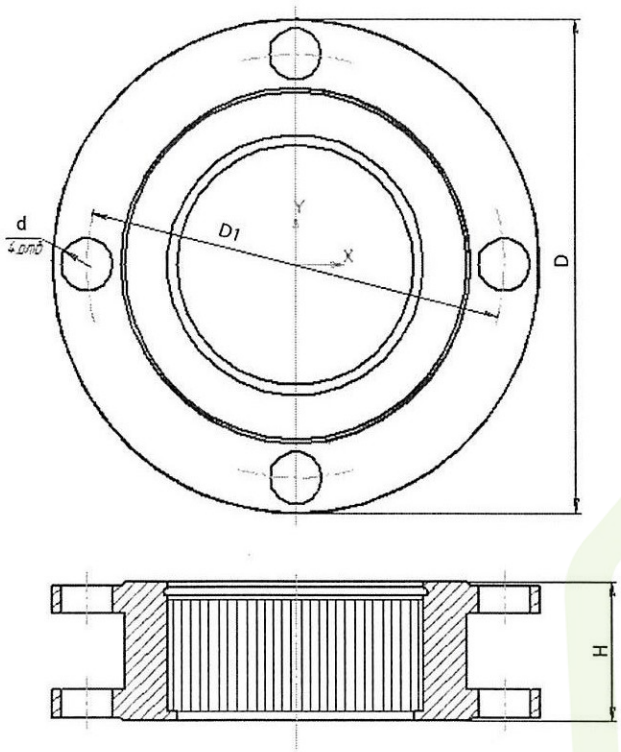

РОССИЙСКАЯ ФЕДЕРАЦИЯ
Открытое акционерное общество
«Армавирский опытный машиностроительный завод»

Огневой предохранитель
(ОП50, ОП80, ОП100)
Паспорт

Код ТН ВЭД 8481 40 9009
ОКП 36 8912

1.НАЗНАЧЕНИЕ

1.1 Огневой предохранитель жидкостный (далее по тексту – ОП) предназначен для предохранения резервуаров с бензином и дизельным топливом от проникновения пламени и искр и устанавливается на приемных трубопроводах АЗС.

1.2 По устойчивости к воздействию климатических факторов внешней среды предохранители изготовляются в исполнении У (умеренный климат с нижним пределом температуры эксплуатации до – 40°С) и УХЛ (умеренный и холодный климат с нижним пределом температуры эксплуатации до –60°С) категории размещения 1 по ГОСТ 15150-69.

1.3 Пример обозначения при заказе: ОП-80 ТУ 3689-101-10524112-2007, где:
ОП – огневой предохранитель;
80 – условный проход, мм;

2. ТЕХНИЧЕСКИЕ ХАРАКТЕРИСТИКИ

Основные характеристики и размеры клапана должны соответствуют указанным в таблице:

Наименование параметра	ОП-50	ОП-50	ОП-80	ОП-100
Условный проход ДУ, мм	50	50	80	100
Рабочее давление, кгс/см^2	0,02			
Пропускная способность, м^3/ч, не менее	25	25	60	100
Высота (Н), мм	51	51	51	51
Диаметр (D), мм	132	147	180	197
Диаметр крепёжных отверстий (d), мм	14	17	18	18
Количество крепёжных отверстий (n), мм	4	4	4	4
Посадочный диаметр (D_1), мм	110	125	150	170
Масса, кг, не более	1,5	1,6	3,4	4,6
Время сохранения работоспособности, мин., не менее	10			
Материал основных деталей	Алюминиевый сплав			

3. КОМПЛЕКТ ПОСТАВКИ

В комплект поставки ОП входят:

- Огневой предохранитель – 1шт.
- Паспорт – 1шт.

4. УСТРОЙСТВО И ПРИНЦИП РАБОТЫ

4.1 ОП состоит из корпуса и установленной в него кассеты огнепреградителя

4.2 Кассета огнепреградителя состоит из плоской и гофрированных лент, намотанных на ось.

4.3 Фиксация кассеты производится за счёт двух упорных шайб и стопорного кольца

4.4 Гасящее действие огнепреградителя, основано на принципах интенсивного теплообмена, который происходит между стенками узких каналов огнепреграждающего элемента и проходящем через него газо-воздушным потоком. При этом достигается снижение температуры газо-воздушного потока до безопасных пределов.

5. УКАЗАНИЯ МЕР БЕЗОПАСНОСТИ

5.1 Все работы по обслуживанию и ремонту ОП должны проводиться с учетом «Правил технической эксплуатации металлических резервуаров и инструкций по их ремонту».

5.2 К монтажу и обслуживанию огнепреградителя допускаются лица, изучившие настоящий паспорт и прошедшие инструктаж по правилам пожарной безопасности для данного объекта.

5.3 Запрещается проводить техническое обслуживание огнепреградителей при осуществлении технологических сливоналивных операций в защищаемом резервуаре.

6. ТЕХНИЧЕСКОЕ ОБСЛУЖИВАНИЕ

6.1 Техническое обслуживание ОП проводится с целью сохранения их пропускной способности и недопущения разгерметизации уплотнений и заключается в проведении проверочных осмотров (в летний период эксплуатации не реже одного раза в месяц, в зимний – не реже двух раз в месяц).

6.2 Проверочный осмотр огнепреграждающего элемента, чистка, промывка в растворителе по ГОСТ 8505-80 с последующей сушкой проводится после демонтажа огнепреградителя.

7. ГАРАНТИИ ИЗГОТОВИТЕЛЯ

7.1 Предприятие-изготовитель гарантирует работу изделия в течение 12 месяцев со дня ввода в эксплуатацию, при соблюдении норм технического обслуживания, но не более 18 месяцев с момента отгрузки с предприятия изготовителя.

8. АДРЕС ЗАВОДА-ИЗГОТОВИТЕЛЯ

Кирова ул., 93, Армавир Краснодарского края, Россия, 352905.
Тел. (86137) 7-32-33
Факс (86137) 7-22-75
e-mail: info@aomz.ru
Сайт завода изготовителя: www.aomz.ru

9. СВЕДЕНИЯ О ПРИЁМКЕ

Дата выпуска – – ИЮЛ 2023

Отметка ОТК ОТК Контроль