Рисунок 1: Люк замерной.

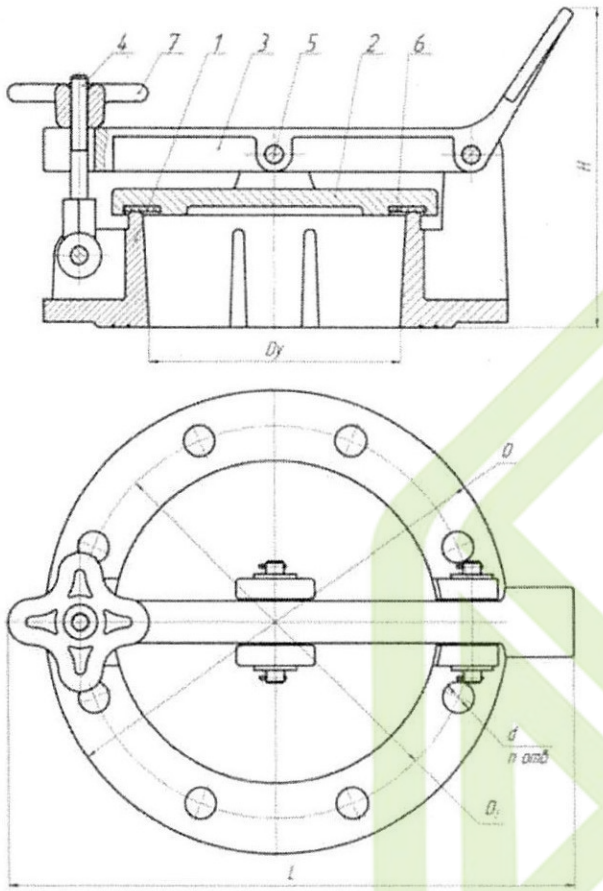

1 – корпус; 2 – крышка; 3 – рычаг; 4 – болт откидной; 5 – ось; 6 – прокладка; 7 – гайка-барашек

РОССИЙСКАЯ ФЕДЕРАЦИЯ
Открытое акционерное общество
«Армавирский опытный машиностроительный завод»

ЛЗ-150-8
Люк замерной
Паспорт

EAC

Код ТН ВЭД 8479 89 9708
ОКП 36 8912

ЛЮКИ ЗАМЕРНЫЕ ЛЗ-150-8

1. НАЗНАЧЕНИЕ

1.1 Люки замерные ЛЗ (далее – люки) предназначены для замера уровня и отбора проб нефтепродуктов в резервуарах с нефтью и нефтепродуктами.

1.2. По устойчивости к воздействию климатических факторов внешней среды люки замерные соответствуют исполнению У и УХЛ, категории размещения 1 по ГОСТ 15150-69.

1.3 Пример записи люка замерного при заказе в другой документации:
Люк замерный ЛЗ-150-8 климатического исполнения У, категории размещения 1:

Люк замерный ЛЗ-150-8 ТУ 36-89-010-03467856-2001, где: Л – люк; З – замерной; 150 – диаметр условного прохода в мм. 8 – количество крепежных отверстий n.

Так же, климатического исполнения УХЛ, категории размещения 1:

Люк замерный ЛЗ-150-8 УХЛ1 ТУ 36-89-010-03467856-2001

2 ТЕХНИЧЕСКИЕ ХАРАКТЕРИСТИКИ

2.1 Основные характеристики и размеры люков замерных указаны в таблице 1.

Наименование параметров		Обозначение люка замерного	
		ЛЗ-80-4	ЛЗ-150-8
		Значение параметра	
Условный проход (диаметр горловины) Ду, мм		80	150
Габаритные размеры, мм, не более	Длина L	220	310
	Высота H	110	120
Присоединительные размеры, мм	D_1	150	225
	d_n	18	18
	n, шт.	4	8
Масса, кг, не более		1,6	2,8

3 КОМПЛЕКТ ПОСТАВКИ

В комплект поставки люка замерного входит:

- люк замерный в сборе - 1 шт.;
- паспорт - 1 шт.

4 УСТРОЙСТВО И ПРИНЦИП РАБОТЫ

4.1 Люк замерный состоит из корпуса 1, крышки 2, рычаг 3, фторопластовое, (резиновое, в зависимости от климатического исполнения) уплотнение 6 и откидного болта с гайкой 4.

4.2 Корпус люка в нижней части имеет фланец, которым, он устанавливается на резервуар через прокладку. В проушине корпуса устанавливается рычаг 3, на котором установлена крышка 2. Фторопластовое, (резиновое, в зависимости от климатического исполнения) уплотнение 6 обеспечивает герметичность в закрытом состоянии. Фиксация крышки в закрытом положении осуществляется гайкой откидного болта 4.

4.3 Ввиду возможной модернизации изделия, не ухудшающей рабочие параметры, завод-изготовитель оставляет за собой право на изменения, не отраженные в данном паспорте.

5 ПОДГОТОВКА К РАБОТЕ

Перед установкой люка замерного необходимо:

- проверить правильность установки и сохранность прокладки;
- при необходимости очистить от загрязнений поверхность присоединяемого фланца и горловины;
- установить на фланец резервуара прокладку, люк, и зафиксировать болтами.

6 ТЕХНИЧЕСКОЕ ОБСЛУЖИВАНИЕ

6.1 При эксплуатации производить осмотр деталей люка замерного в следующие сроки: а) при положительной температуре окружающего воздуха - не менее одного раза в месяц; б) при отрицательной температуре окружающего воздуха - не менее одного раза в две недели.

6.2 При профилактических осмотрах детали необходимо промыть бензином, растворителем и продуть сжатым воздухом для снятия смолистых отложений и пыли.

6.3 Подвижные соединения смазать ЦИА ТИМ-221 ГОСТ 9433-80.

6.4 Внимание! При монтаже и обслуживании люка необходимо использовать исключительно **омеднённый инструмент и приспособления**, исключающими искрообразование.

6.5 Внимание! При проведении осмотров персонал должен находится с наветренной стороны

6.6 **Запрещается** проводить техническое обслуживание клапана при осуществлении технологических сливо-наливных операций в резервуаре.

7 ПОРЯДОК РАБОТЫ

Для отбора пробы необходимо:

- отвернуть гайку-барашек на 4-6 оборотов;
- освободить рычаг, откинув болт с гайкой;
- нажав на педаль рычага 3, открыть люк;
- после отбора пробы закрыть люк и завернуть гайку-барашек до упора.

8 ГАРАНТИИ ИЗГОТОВИТЕЛЯ

8.1 Предприятие-изготовитель гарантирует работу изделия в течение 12 месяцев со дня ввода в эксплуатацию, но не более 18 месяцев с момента отгрузки с предприятия изготовителя.

8.2 Средний ресурс работы – 5000 циклов. Под циклом понимается одно открытие и закрытие люка. Срок службы – 6 лет.

9. Адрес завода - изготовителя:

Кирова ул., 93, Армавир Краснодарского края, Россия, 352905.
Тел. (86137) 7-32-33
Факс (86137) 7-22-75
e-mail: info@aomz.ru
Сайт завода изготовителя: www.aomz.ru

10. СВИДЕТЕЛЬСТВО О ПРИЁМКЕ

Дата выпуска - - ИЮН 2022

ОТК

Отметка ОТК

Контроль